# Модуль входов-выходов MIO-220

Версия платы: H460.2

**Описание**

Модуль предназначен для подключения датчиков и устройств управления к системам автоматики и диспетчеризации. Входы и выходы конфигурируются и могут работать с большинством используемых датчиков и устройств.

**Пульт управления CNS-200**

Пульт подключается на порт COM1. С его помощью можно просматривать и управлять входами и выходами модуля, а также изменять настройки модуля. Можно использовать пульт для управления шиной с модулями MIO.

**Внешний вид и размеры:**

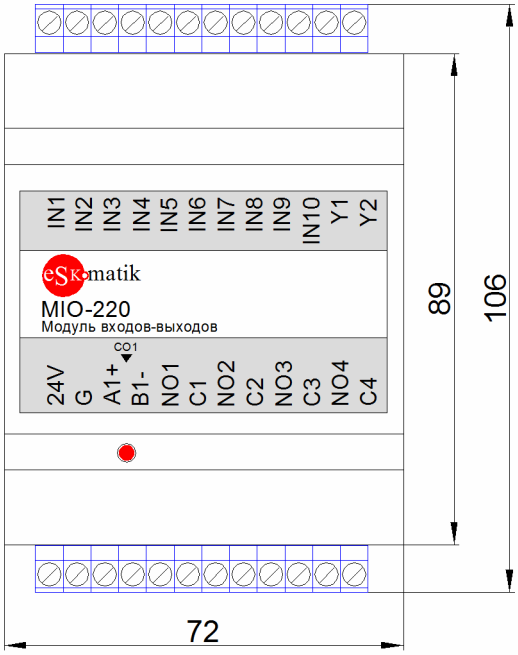


**Основные характеристики**

| | | |
|---|---|---|
| Питание | | 24VDC 0.15A |
| Монтаж | на DIN рейку | |
| Размеры | ВхШхГ | 106x72x59 мм. |
| Универсальные входы | IN1-IN4 | Типы: Дискретный, Дискретный с контролем линии, Сопротивление 0-320КОм, Температура (PT1000, NTC10 Carel или Thermokon), 0-10В, 0(4)-20мА. |
| | IN5-IN10 | Типы: Дискр, Дискр. с контролем линии, Сопротивление 0-320КОм, Температура (NTC10 Carel или Thermokon) |
| Дискретные выходы | NO1-NO4 | Реле NO, 10A 125VAC, 5A 250VAC, 5A 30VDC, 100 тыс.переключений |
| Универсальные выходы | Y1-Y2 | Типы: 0-10В (макс.ток 10мА), ШИМ (период 10мс-2с, 0.25A 30VDC), Дискретный (открытый коллектор, 0.25A 30VDC) |
| Точность измерений | | 1% от максимального значения |
| Интерфейс | COM1 (A1+B1-) | RS-485 Modbus RTU слейв |
| | Адрес | 1(по умолч) – 254. Раздельно для каждого порта |
| | Скорость | 9600, 19200(по умолч), 38400, 57600, 115200 |
| | Параметры | Бит:8, Четность:нет, Стоп:1 |

| | |
|---|---|
| Рабочий диапазон температур | -20 до +60 град.С |

Клеммы:
24V – Питание модуля
G – Питание модуля, общий
IN1 .. IN10 – Универсальные входы
Y1, Y2 – Универсальныt выходы
NO1-C1 .. NO4-C4 – Релейные выходы 1 .. 4
A1+, B1- – Интерфейс COM1 RS-485

Светодиод:
CO1 – Передача данных по интерфейсу COM1
- короткое мигание: получен запрос
- длинное мигание: получен запрос и выдан ответ

**Схемы подключения**
**Питание:**

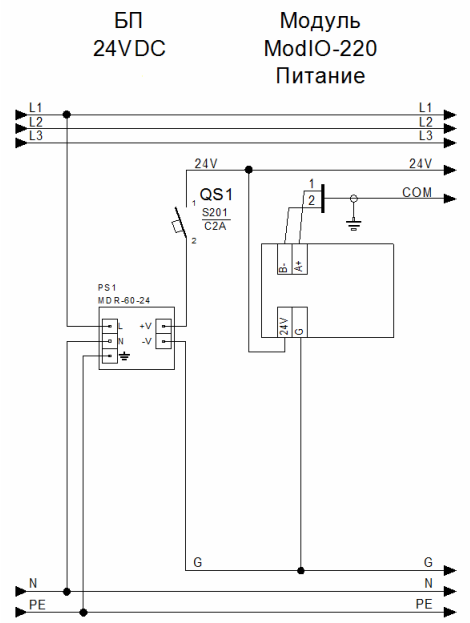

## Датчики:

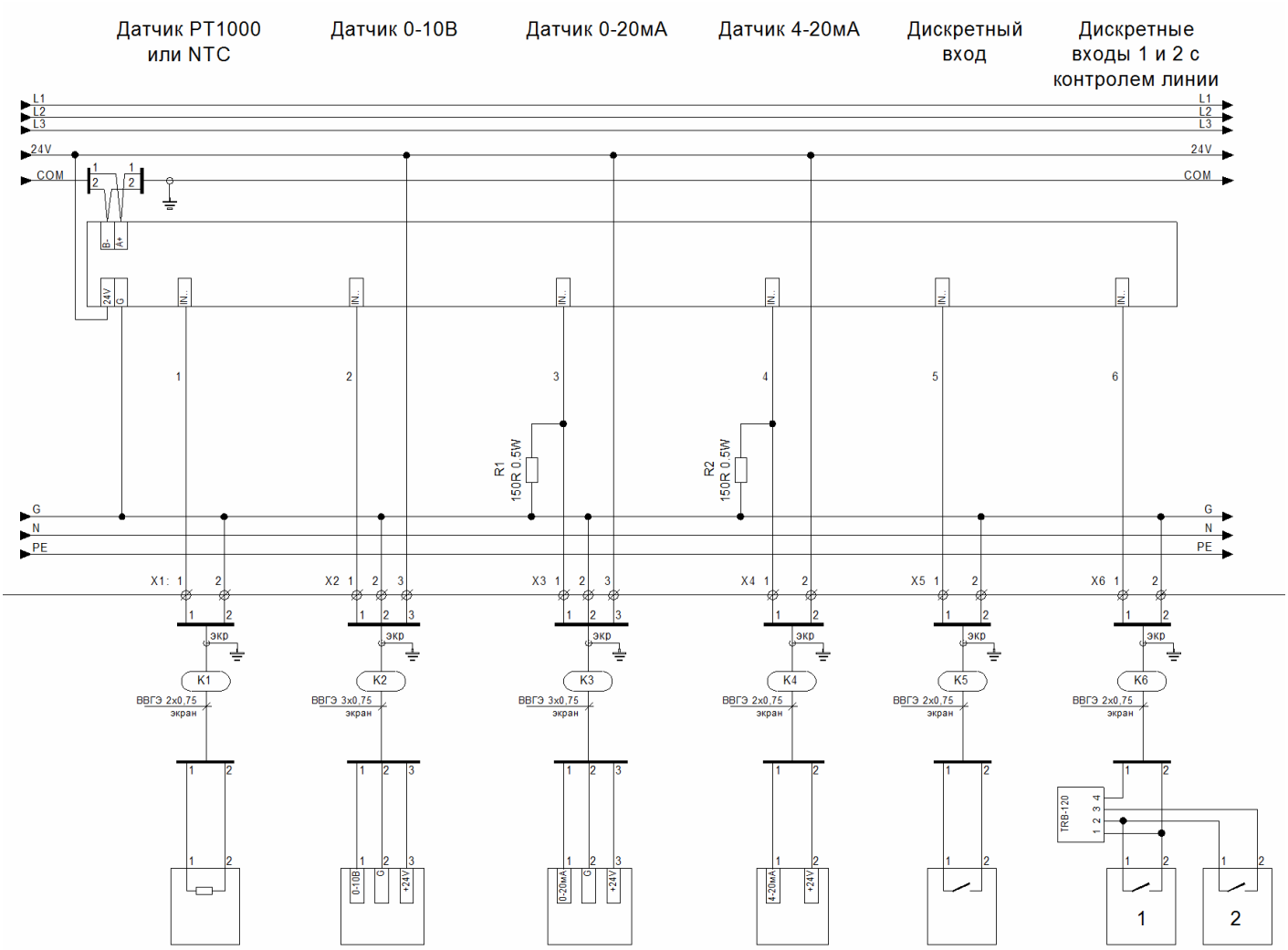
Датчик PT1000 или NTC
Датчик 0-10В
Датчик 0-20мА
Датчик 4-20мА
Дискретный вход
Дискретные входы 1 и 2 с контролем линии
L1
L2
L3
24V
COM
B-
A+
24V
G
IN
R1 150R 0.5W
R2 150R 0.5W
G
N
PE
X1:
X2
X3
X4
X5
X6
экр
K1
K2
K3
K4
K5
K6
ВВГЭ 2х0,75 экран
ВВГЭ 3х0,75 экран
0-10В
0-20мА
4-20мА
+24V
TRB-120
1
2

## Регулирующие клапаны

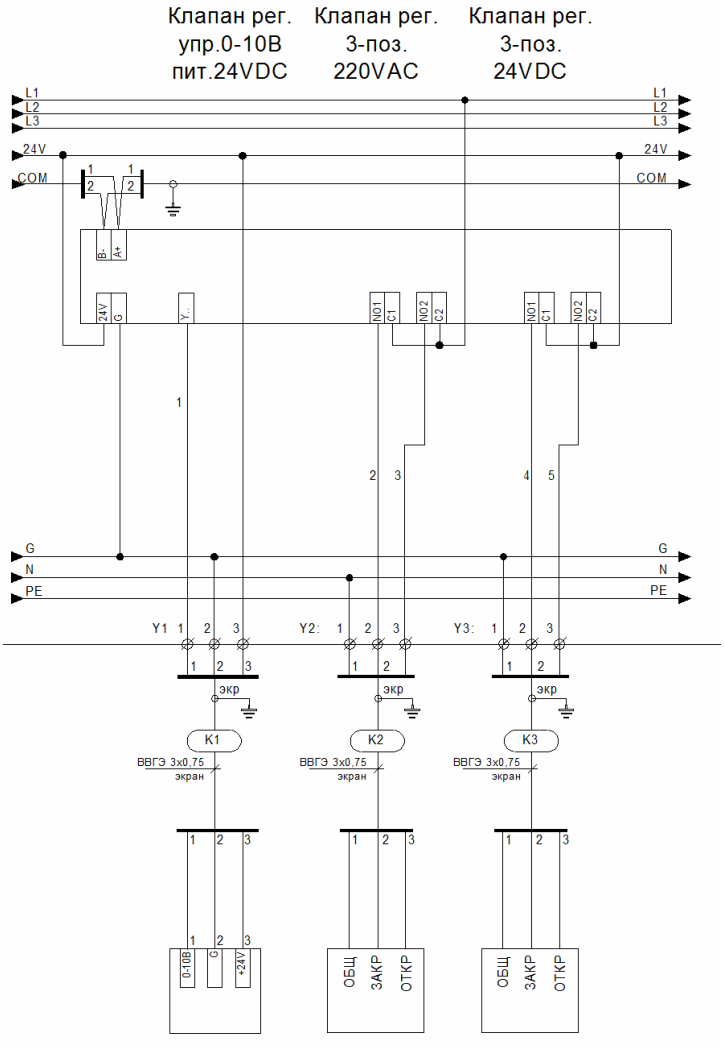

## Сигнальные лампы:

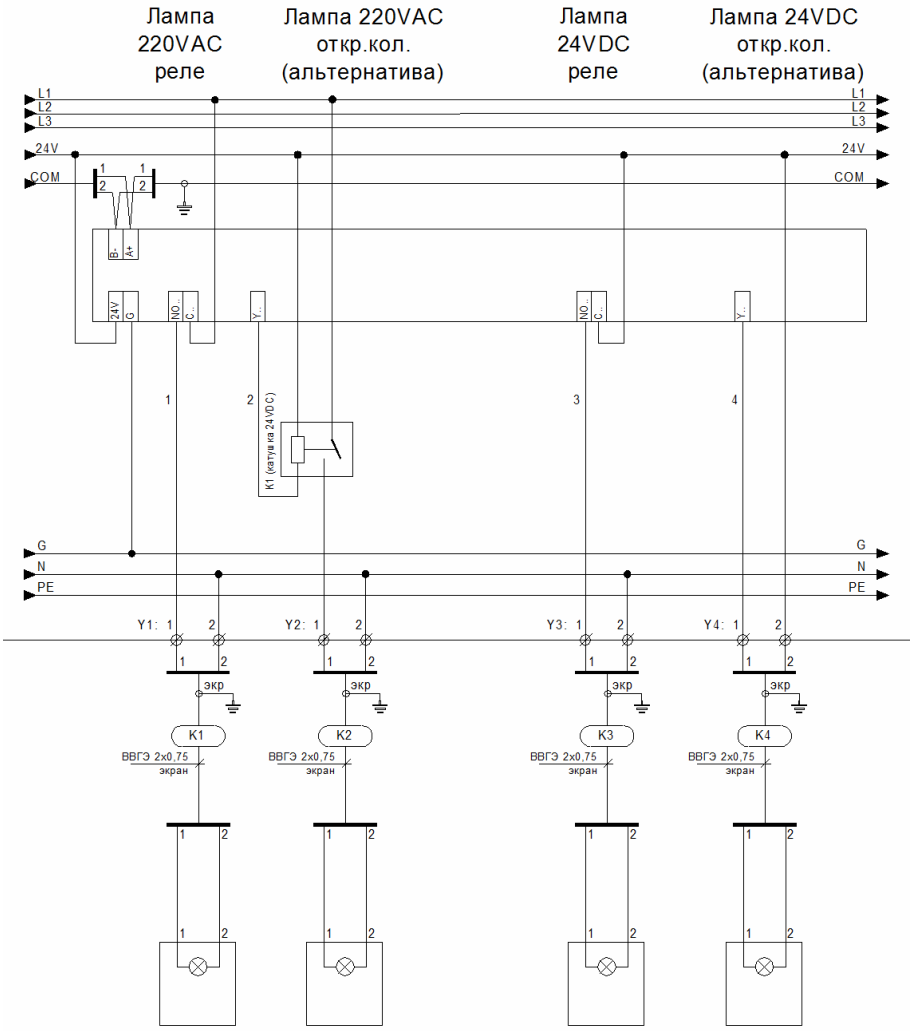

## Дискретные клапаны:

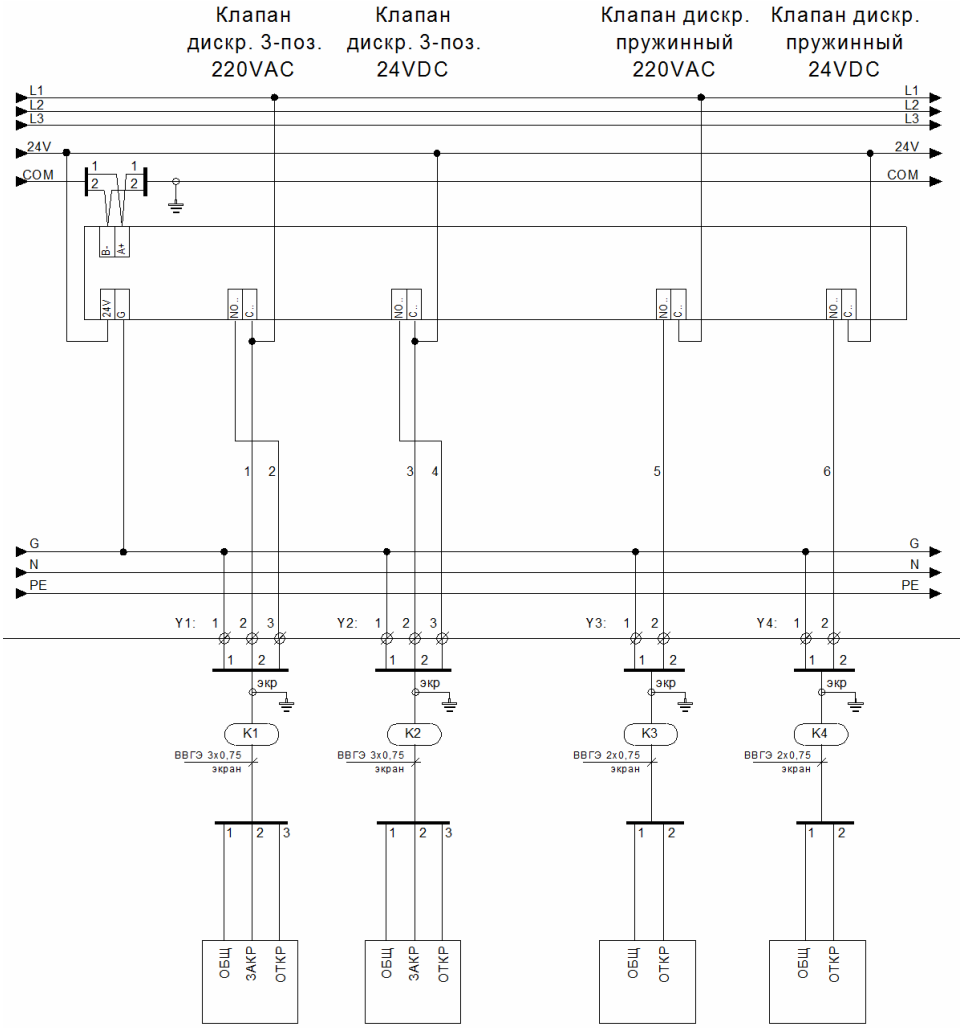

## Двигатели:

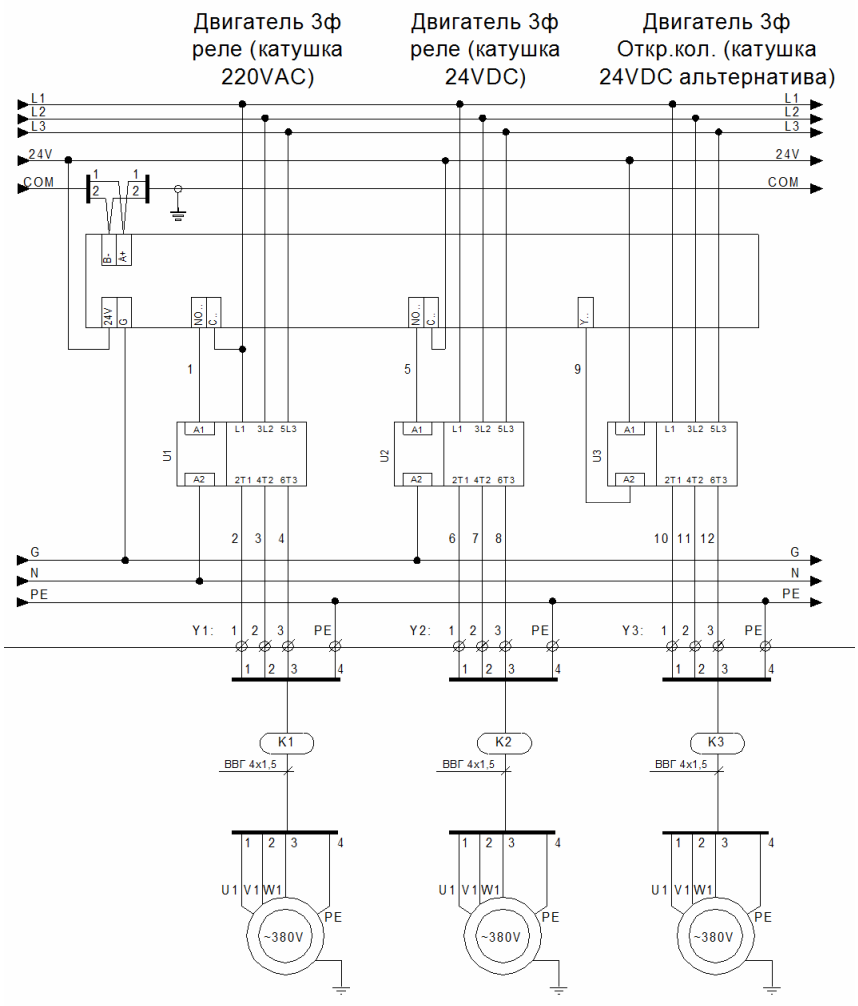
Двигатель 3ф реле (катушка 220VAC)
Двигатель 3ф реле (катушка 24VDC)
Двигатель 3ф Откр.кол. (катушка 24VDC альтернатива)
L1
L2
L3
24V
COM
B-
A+
24V
G
NO
C
Y
U1
U2
U3
A1
A2
L1 3L2 5L3
2T1 4T2 6T3
G
N
PE
Y1:
Y2:
Y3:
K1
K2
K3
ВВГ 4x1,5
U1 V1 W1
~380V
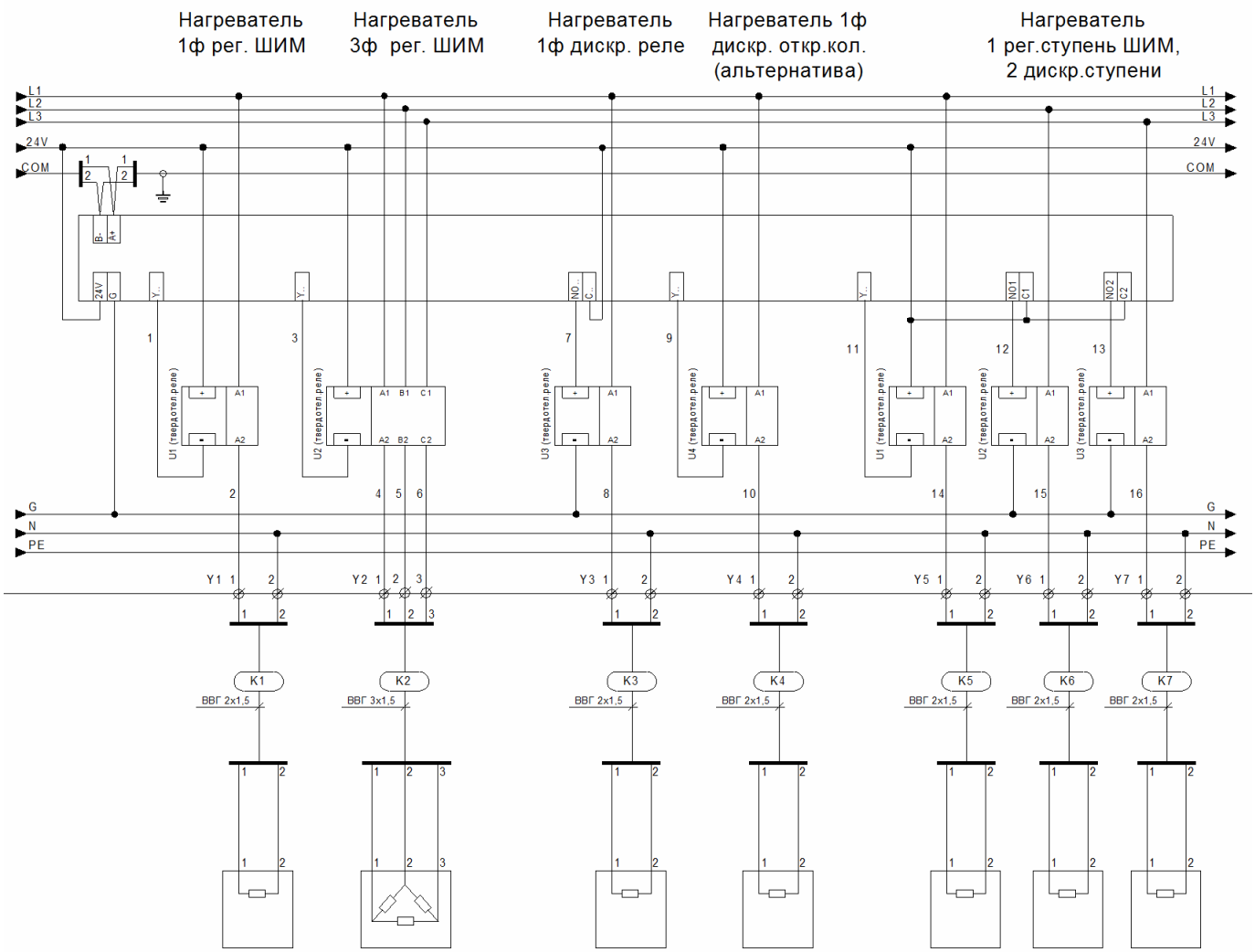
## Электронагреватели: